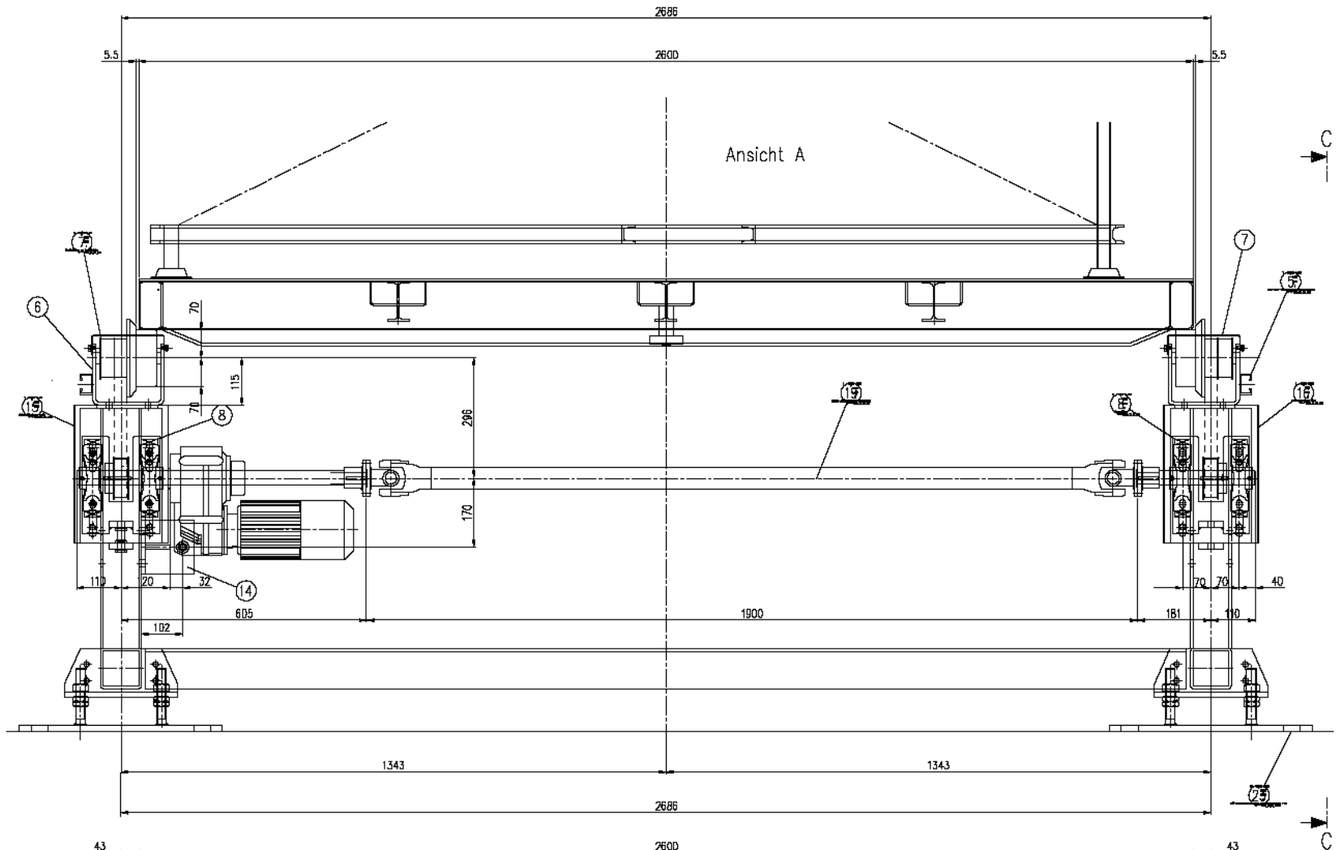
Ansicht A
2686
5.5
2600
5.5
70
115
70
296
170
110
20
32
605
102
1900
181
110
70
70
40
1343
1343
2686
C
C

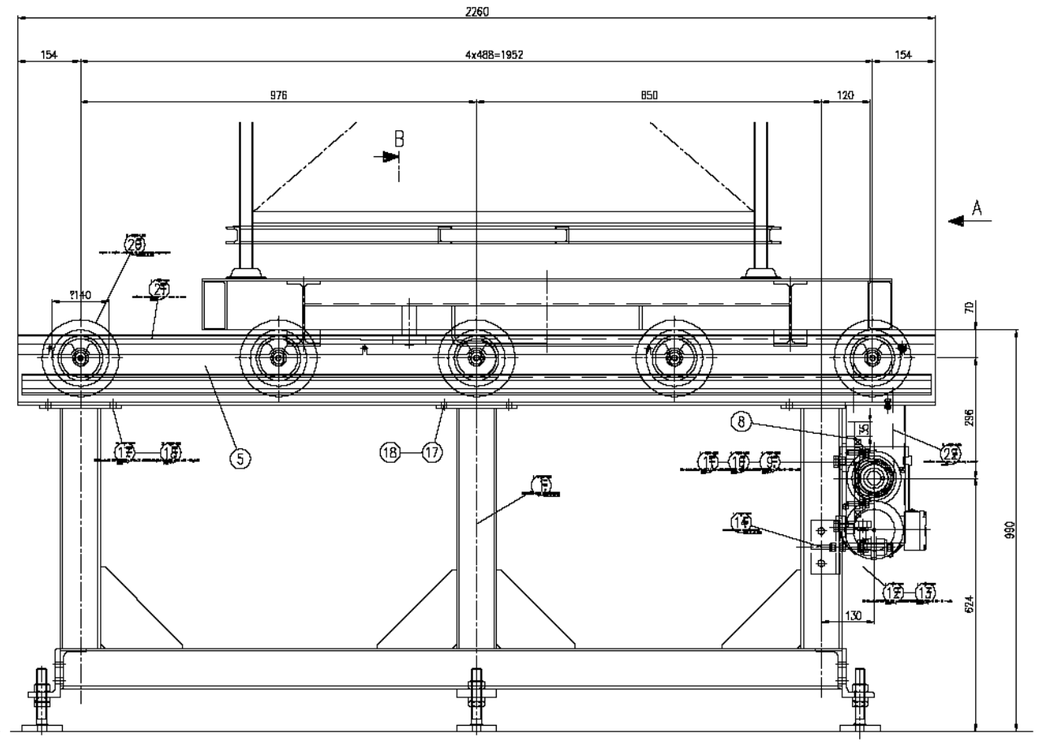
2260
154
4x488=1952
154
976
850
120
B
A
2140
70
296
990
624
130

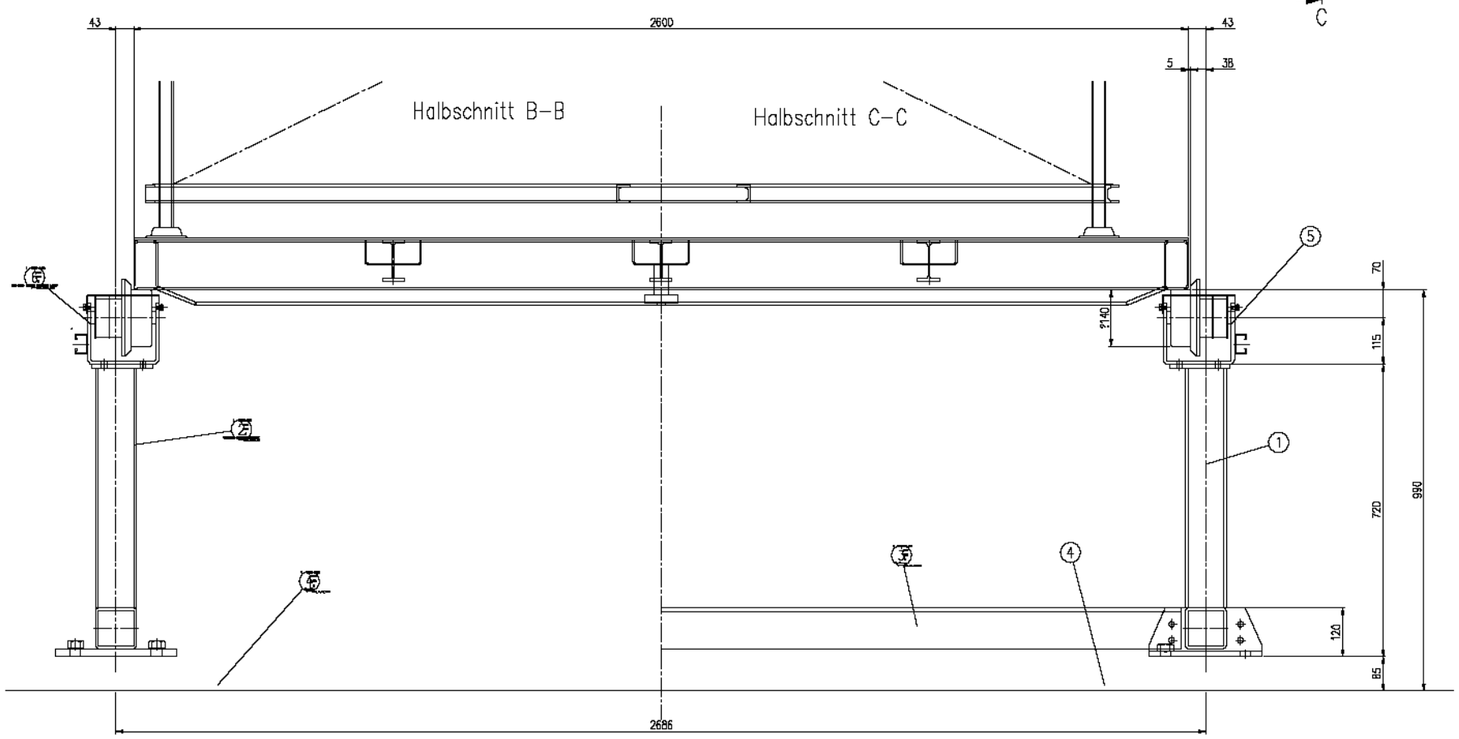
43
2600
43
5
38
Halbschnitt B–B
Halbschnitt C–C
2140
70
115
720
990
120
85
2686

SFW

39 Stück