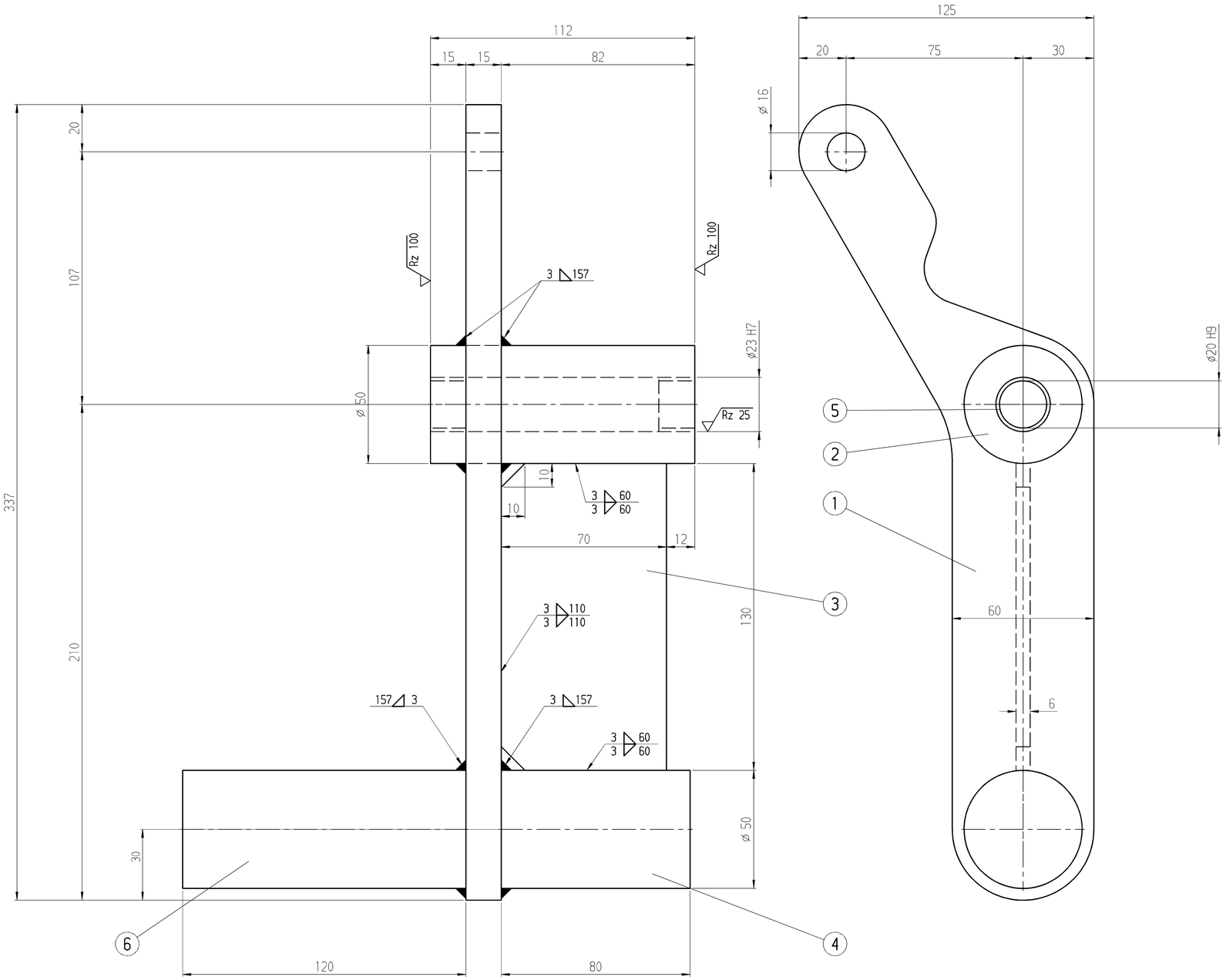

SFW

Klinke 2
2 unterschiedliche Ausführungen