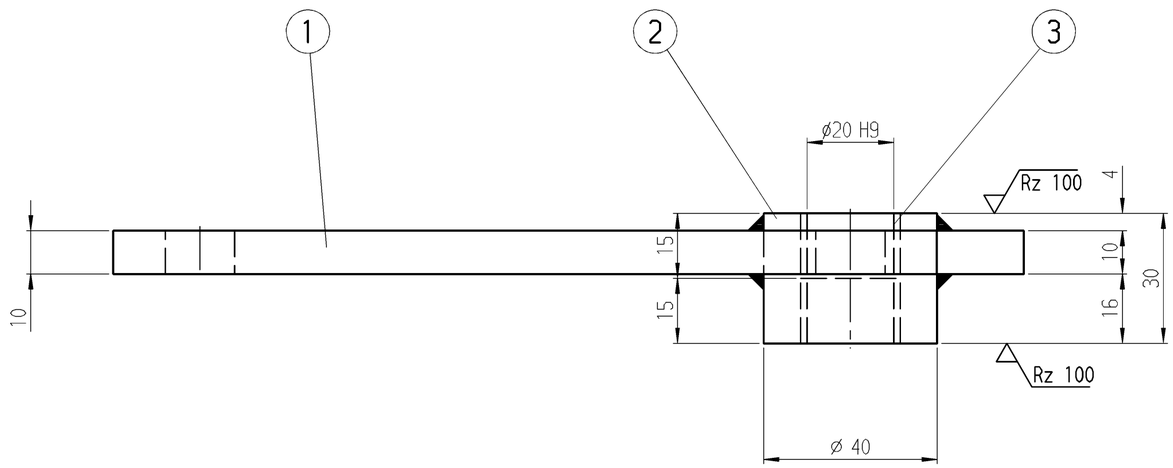

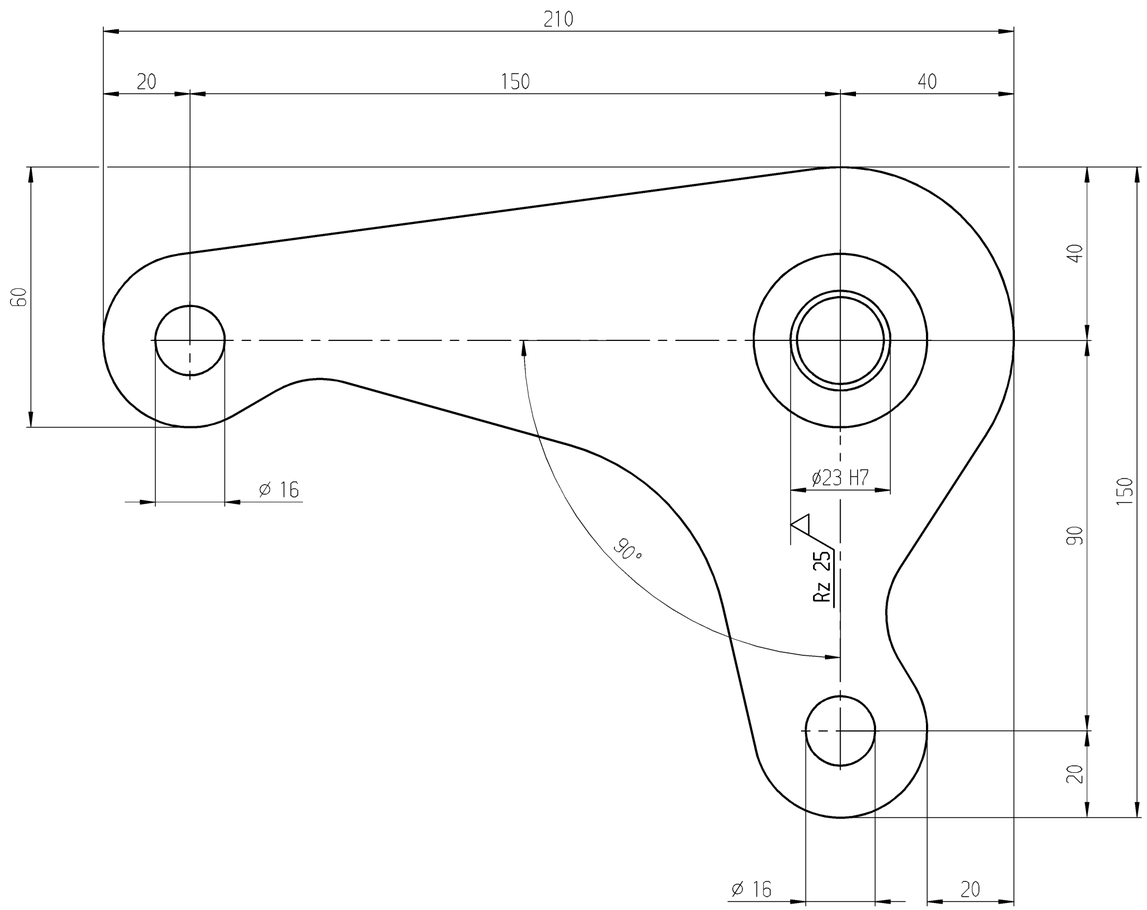

SFW

Umlenkhebel
5 unterschiedliche Ausführungen